Konstrukcja wsporcza paneli

skala 1:20

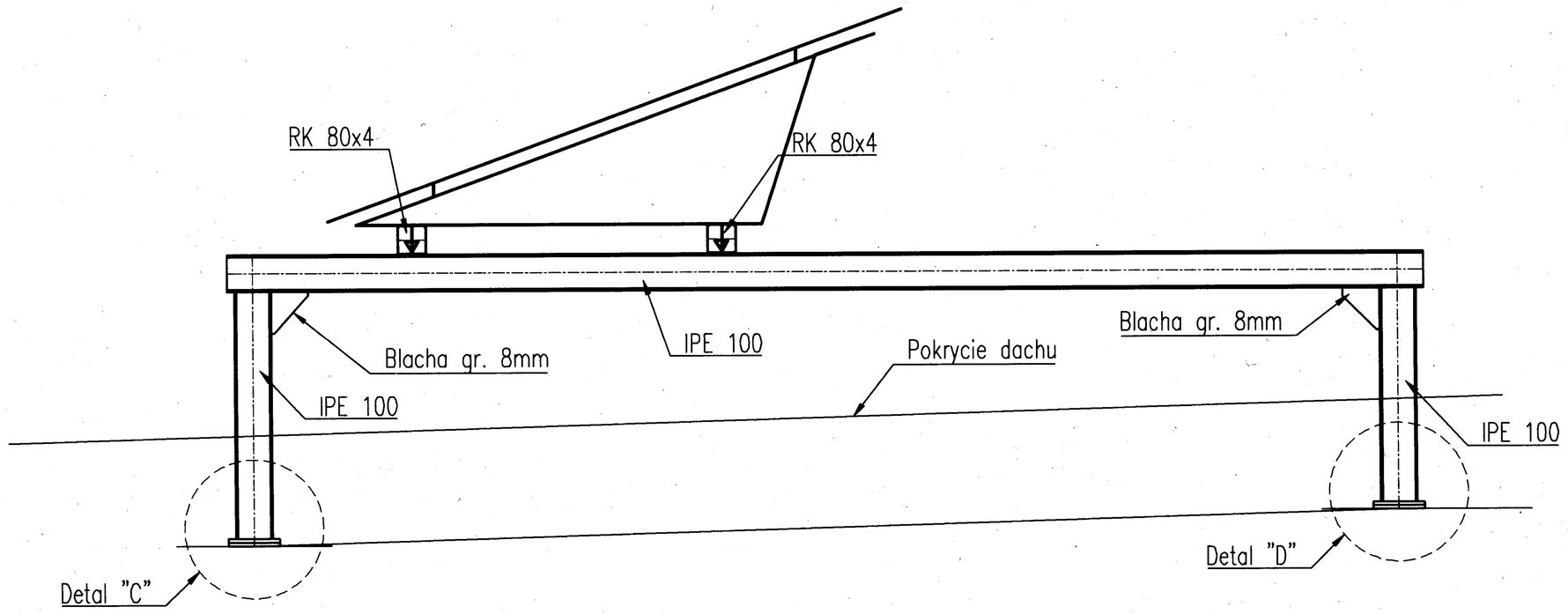

UWAGI:

1. STAL S235JR
2. Warunki wykonania i odbioru wg PN-EN 1090-2
3. Klasa wykonania EXC2
4. Zabezpieczenie antykorozyjne - wszystkie elementy cynkowane
5. Spoiny nieopisane należy wykonać jako:
   - pachwinowe dwustronne o grubości a=0,5g cieńszego elementu
   - pachwinowe jednostronne o grubości a=0,7g cieńszego elementu
   - spoiny czołowe o grubości cieńszego spośród spawanych elementów

Detal "C"

skala 1:10

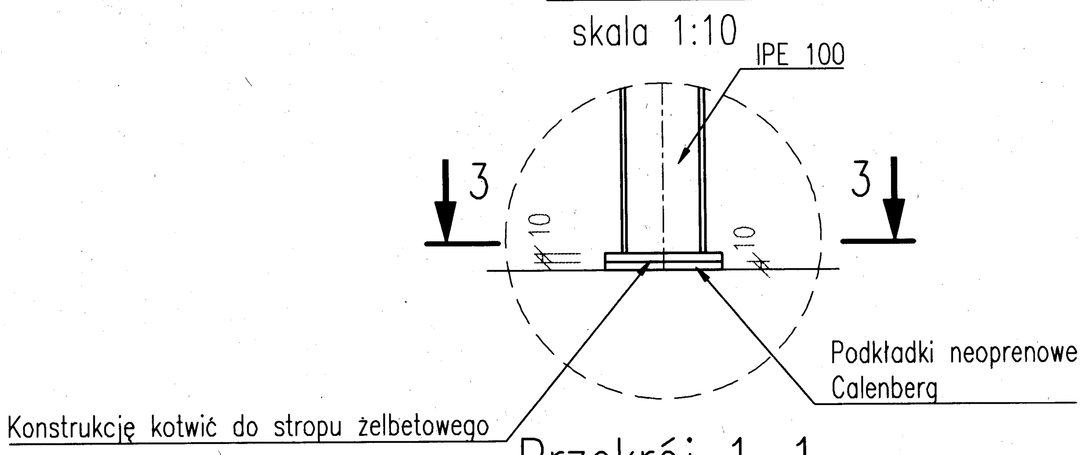

Przekrój 1-1

skala 1:10

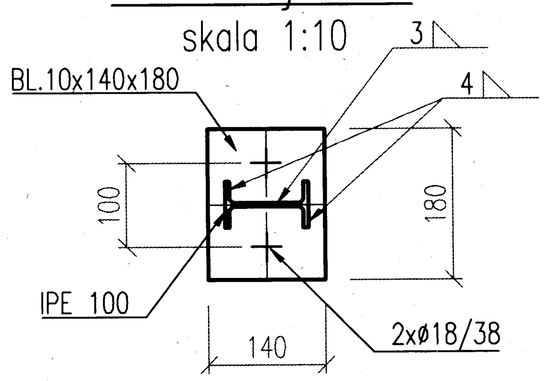

Detal "D"

skala 1:10

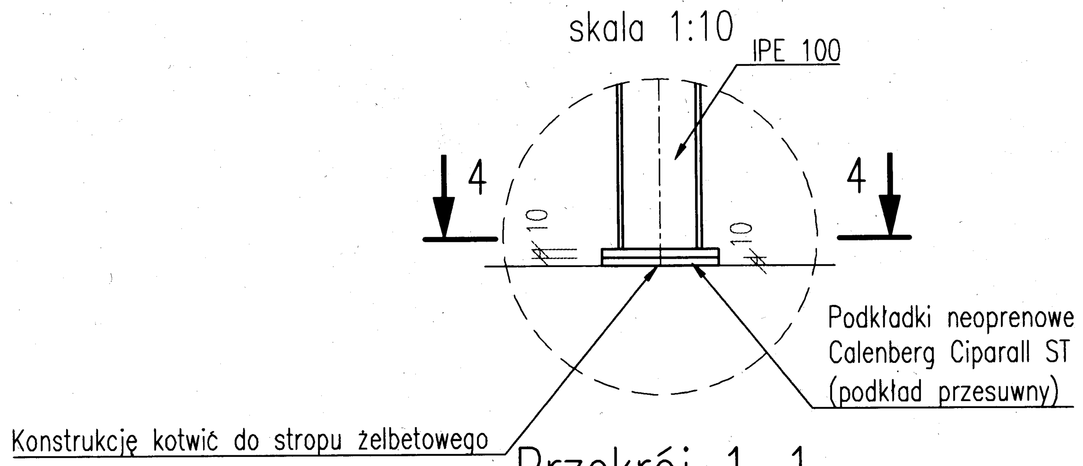

Przekrój 1-1

skala 1:10

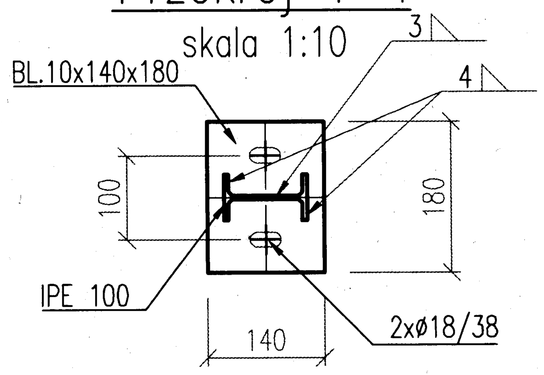

Przedsiębiorstwo Ekologiczne "MARKO"
Marek Masłowski

	imię nazwisko	branża	nr uprawnień	data	podpis	skala
projektował	mgr inż. Bogusław Schubert	konstrukcja	184/DOŚ / 07	11.2019		1:50
	inż. Piotr Ławniczak	konstrukcja	181/DOŚ / 07	11.2019		
temat	PROJEKT PRZEDSZKOLA 8-ODDZIAŁOWEGO					stadium
inwestor	GMINA SUSZEC 43-267 SUSZEC, ul. LIPOWA1					PB
obiekt	PRZEDSZKOLE					
adres inwestycji	SUSZEC, ul. Szkolna działka nr 3885/420, 3883/420, 3884/420, 2188/412, 2072/420, AM-5, obręb Suszec					nr rys. 4K
tytuł rysunku	MOCOWANIE PANELU FOTOWOLTAICZNEGO					