A-A

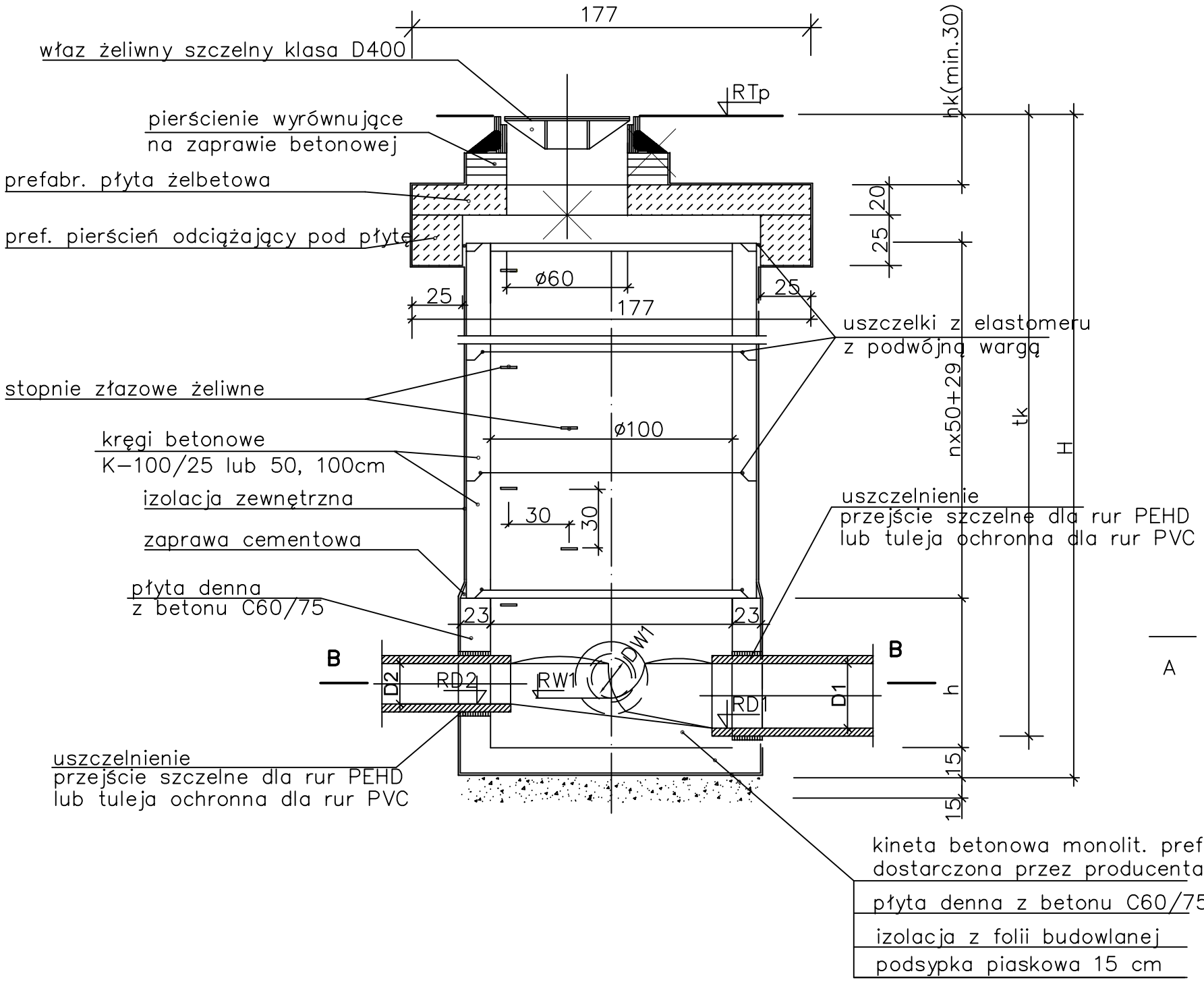

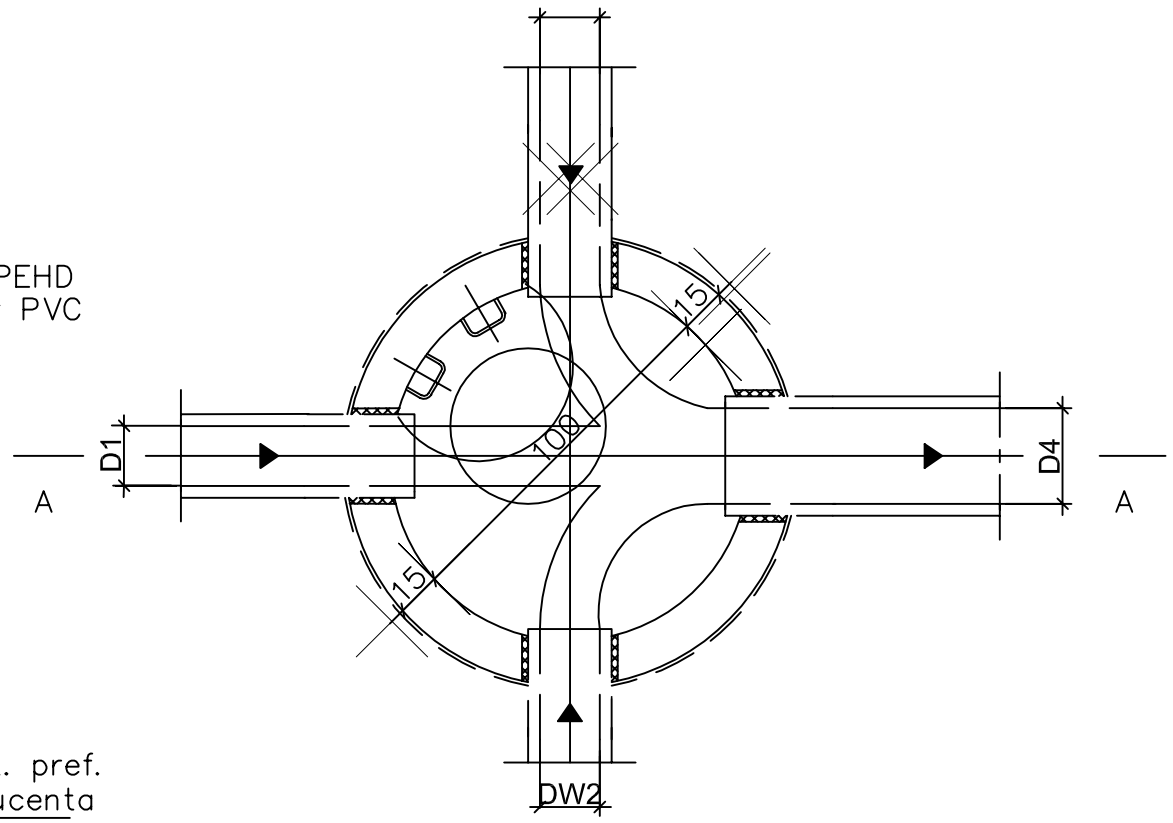

UWAGA:

1. Wymiary podano w centymetrach
2. Rzędne terenu i dna studni zestawione w części opisowej w rozdziale "Zestawienie studzienek"
3. Ze względu na duże głębokości studzienek co 0,50 m zamontować obręcze z płaskownika ze stali żebrowanej, zabezpieczające zejście do studni

43-300 Bielsko-Biała ul. Poniatowskiego 6

AKTYN Sp. z o.o.

Inwestycja: "Budowa kanalizacji sanitarnej w Suszcu ul. Szkolna (do Kolonii Podlesie)"		Nazwisko:	Podpis:
	Projektował:	mgr inż. Anna Smyrdek nr upr. SLK/4355/POOS/12 spec. instalacyjna	
	Opracował:	mgr inż. Maciej Szafran	
Stadium: Projekt budowlany	Sprawdził:	mgr inż. Sebastian Nowak nr upr. SLK/5175/POWS/13 spec. instalacyjna	
Tytuł: Studnia kanalizacyjna betonowa Ø1000mm	Nr proj.: 17-07-2014	Skala: / Data: 01.2016r.	Nr rys.: 4

62.33