Symbol i numer linii: OKP 65029	Relacja: WMC SUSZEC - ZO1	Numer arkusza: 6/2
		Numer arkusza następnego: 6/3

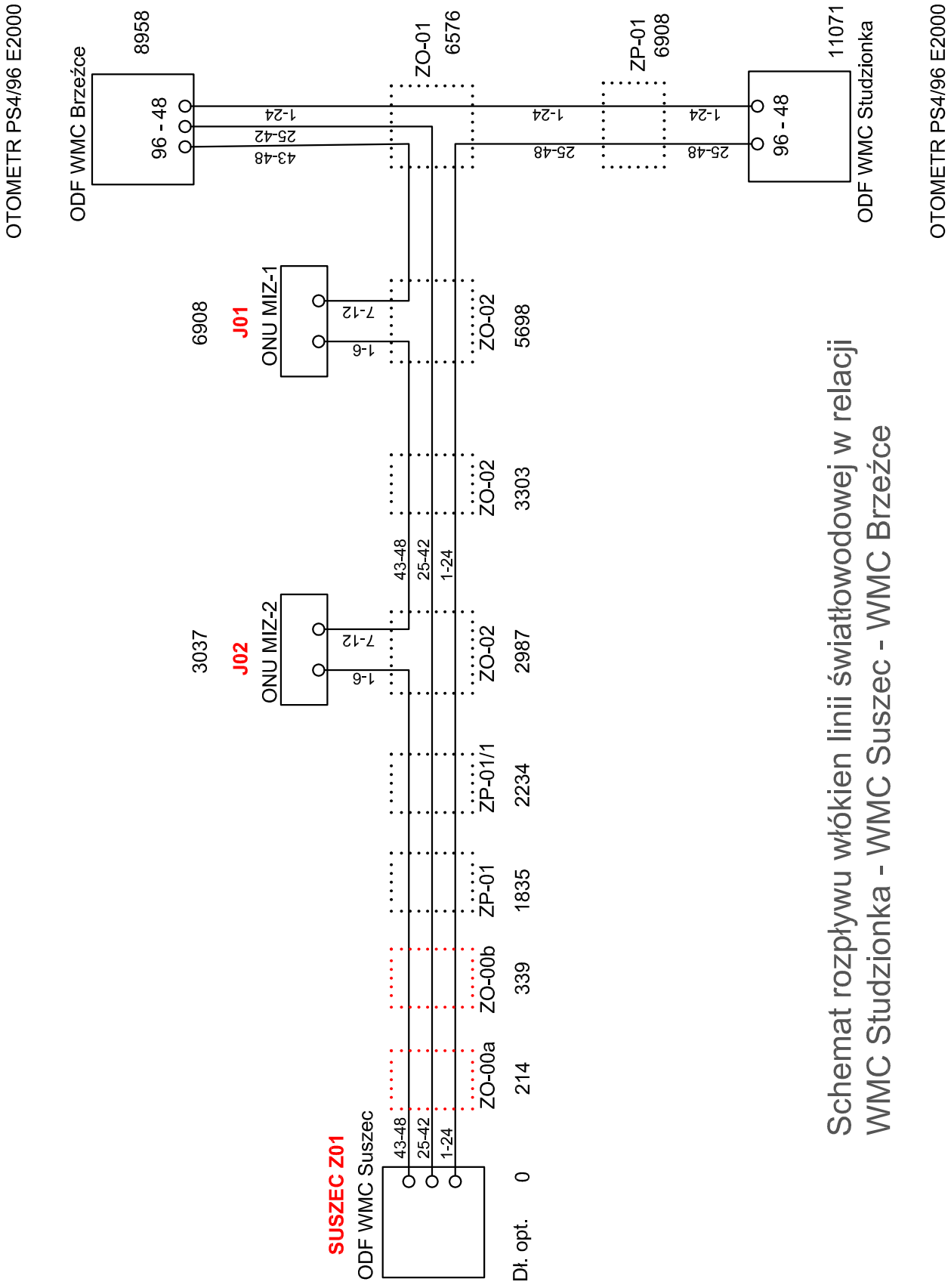

Schemat rozpływu włókien linii światłowodowej w relacji
WMC Studzionka - WMC Suszec - WMC Brzeźce

Nr arkusza poprzedniego 6/1	Uwagi: