A-A

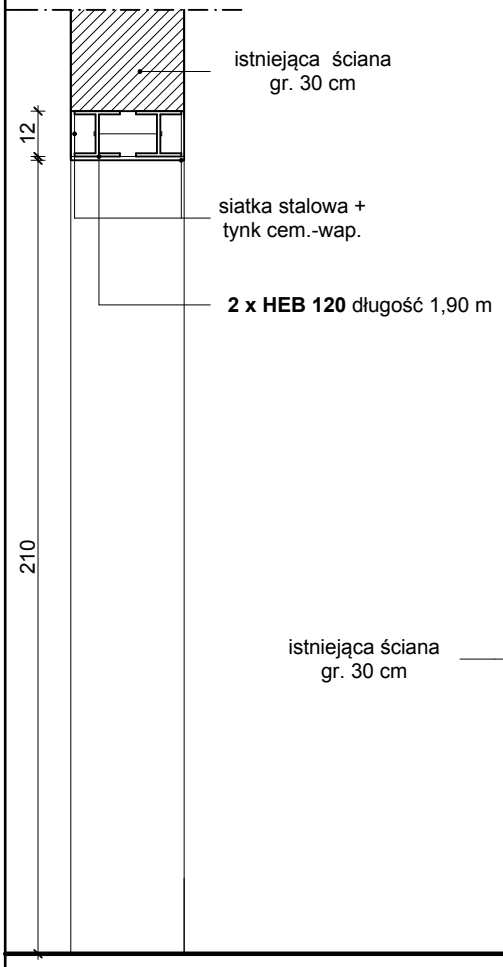

WIDOK

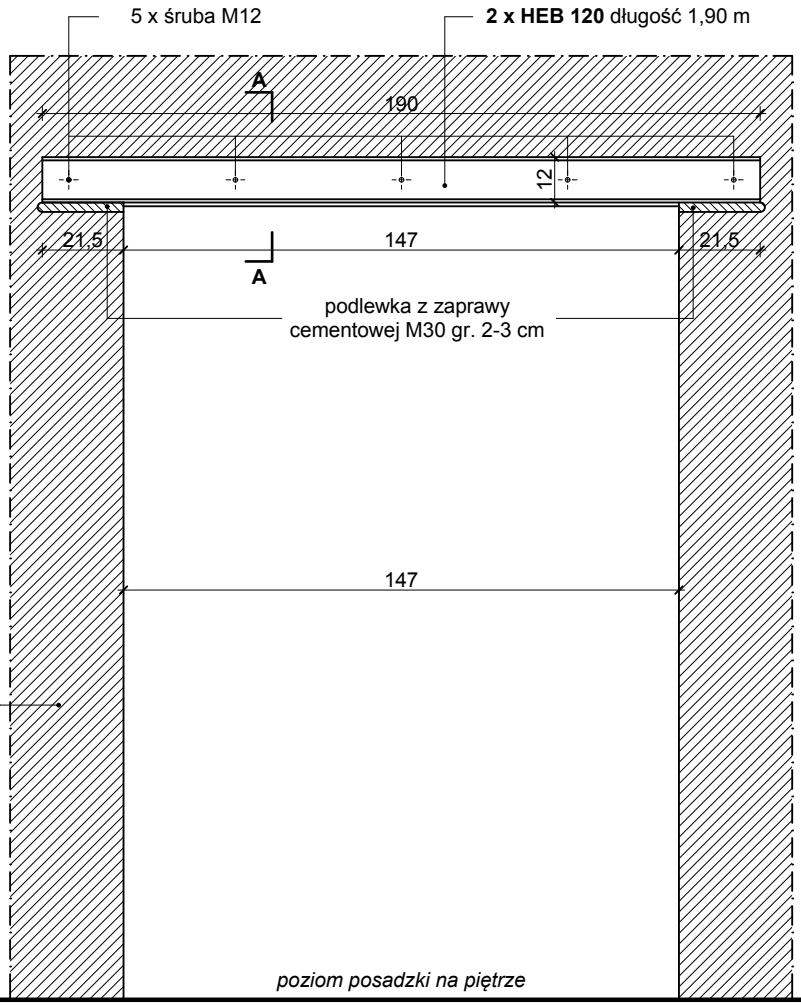

Stal: St3S

RZUT

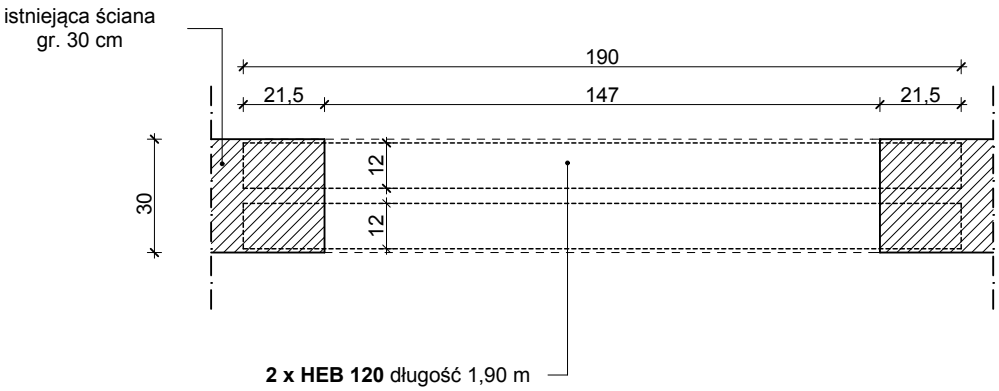

TEMAT	PRZEBUDOWA CZĘŚCI PRZEDSZKOLNEJ (SEGMENTU B) W BUDYNKU ZESPOŁU SZKOLNO-PRZEDSZKOLNEGO PRZY UL. NIERAD 86 ZLOKALIZOWANEGO W KRYRACH NA DZIAŁCE NR 2083/303 ORAZ PRZEBUDOWA WEWNĘTRZNEJ INSTALACJI WODOCIĄGOWEJ W CELU DOSTOSOWANIA BUDYNKU DO WYMOGÓW PRZECIWPOŻAROWYCH - PROJEKT ZAMIENNY
LOKALIZACJA	43-265 KRYRY DZIAŁKA NR 2083/303; UL. NIERAD 86
INWESTOR	URZĄD GMINY SUSZEC 43-267 SUSZEC; UL. LIPOWA 1

PROJEKTOWAŁ	NR UPRAWNIEŃ	PODPIS	STADIUM	BRANŻA
mgr inż. PIOTR CHOWANIAK	199/92		PW	KONST.-BUD.
OPRACOWAŁ	NR UPRAWNIEŃ	PODPIS	DATA	NR UMOWY
mgr inż. PIOTR CHOWANIAK	199/92		12.2013	ITI.272.24.1.2012

NAZWA RYSUNKU	SKALA	NR RYSUNKU
PROJEKTOWANE NADPROŻE - N12	1:20	K-7 RYS. ZAMIENNY

PRACOWNIA ARCHITEKTONICZNA TSPLAN - E-MAIL: BIURO@TSPLAN.PL - WWW.TSPLAN.PL - TEL. 668-847-192